SB-CSPWS, SB-CSPSS, Oilless Cam Stroke Plate 汽车冲压模具凸轮行程滑板

SB-CSPSS

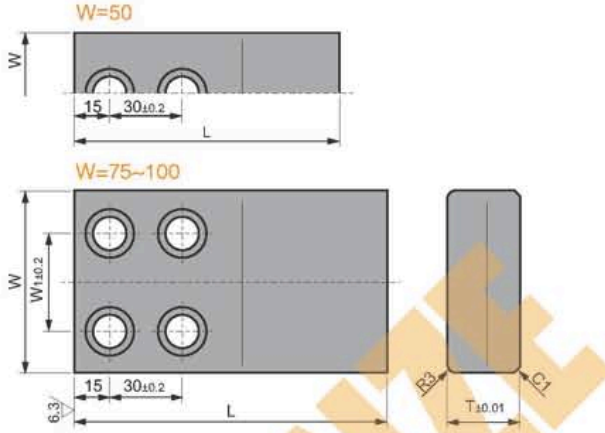

SB-CSPWS

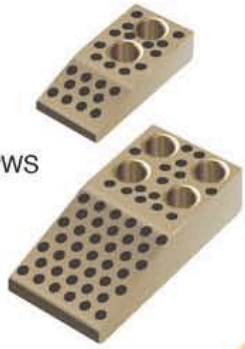

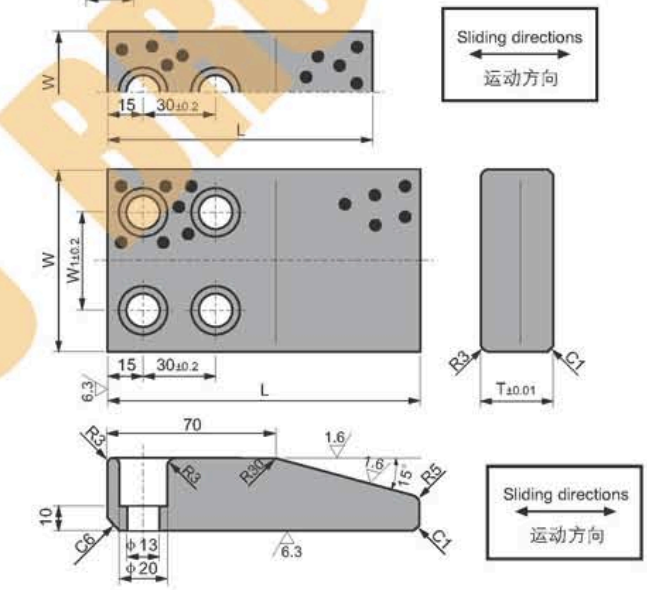

Material Specifictions 材料

SB-CSPWS 材料: 高力黄铜+固体润滑剂
CuZn25Al5Mn4Fe3 +Graphite(500#SP)
SB-CSPSS 材料: 钢基+石墨
S45C+ Graphite，HRC≥55

How To Order 订单方式

Code	W	L
● SB-CSPWS	50	110
● SB-CSPSS	50	130

Unit(单位): mm

SinoBronze Standard No.		W	L	T	W1
● SB-CSPWS-50110	SB-CSPSS-50110	50	110	25	–
SB-CSPWS-50130	● SB-CSPSS-50130		130	30	
SB-CSPWS-75110	SB-CSPSS-75110	75	110	25	40
SB-CSPWS-75130	SB-CSPSS-75130		130	30	
SB-CSPWS-100110	SB-CSPSS-100110	100	110	25	60
SB-CSPWS-100130	SB-CSPSS-100130		130	30	

SINO BRONZE